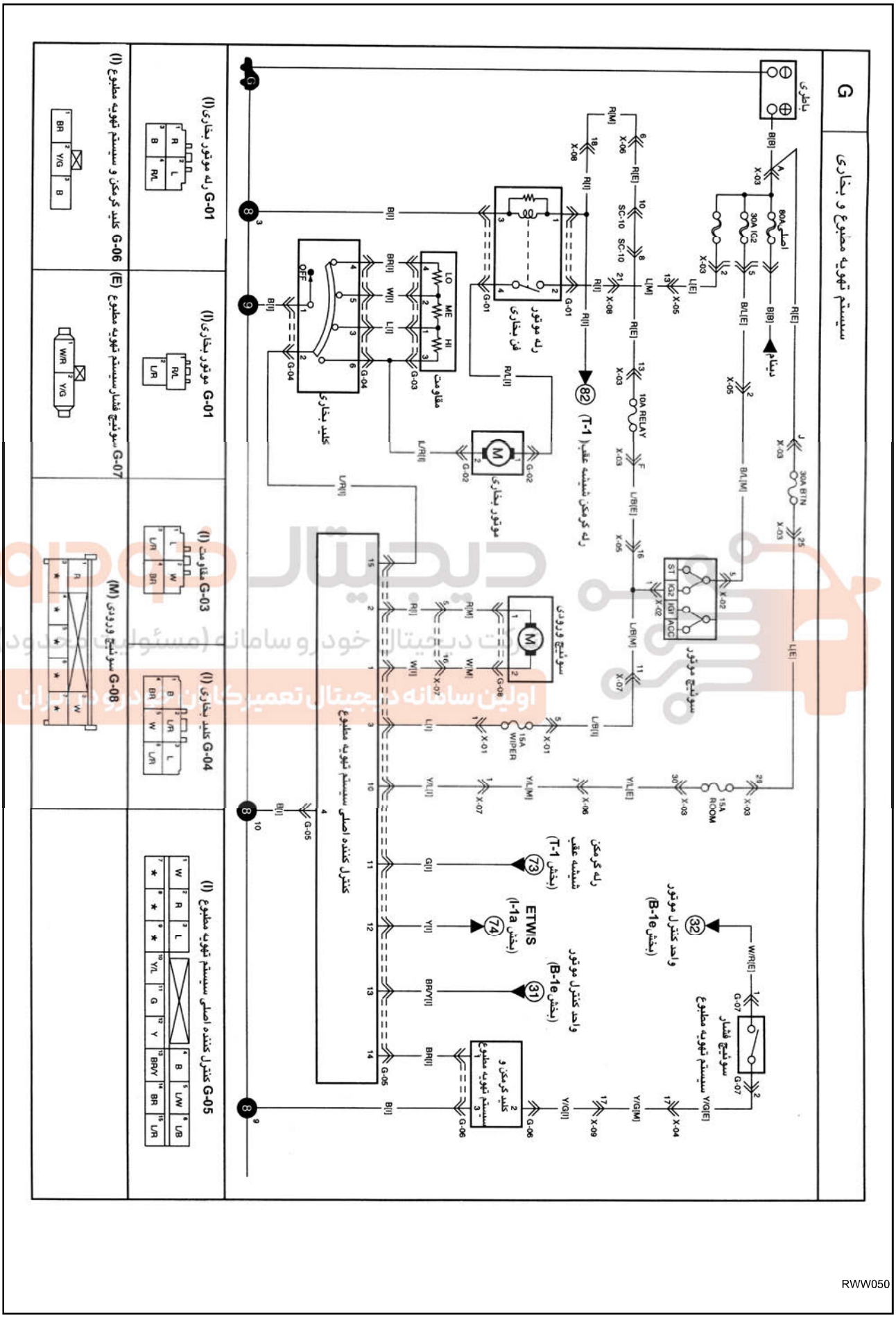
G
سیستم تهویه مطبوع و بخاری
باطری
اصلی 80A
دینام
30A IG2
30A BTN
سوئیچ موتور
ST
IG2
IG1
ACC
رله موتور فن بخاری
رله کرمکن شیشه عقب (T-1)
10A RELAY
SC-10
مقاومت
LO
ME
HI
کلید بخاری
OFF
موتور بخاری
سوئیچ ورودی
15A WIPER
15A RCOM
واحد کنترل موتور (B-1e بخش)
سوئیچ فشار
سیستم تهویه مطبوع
رله کرمکن شیشه عقب (T-1 بخش)
واحد کنترل موتور (B-1e بخش)
ETWIS (I-1a بخش)
کلید کرمکن و سیستم تهویه مطبوع
کنترل کننده اصلی سیستم تهویه مطبوع
G-01 رله موتور بخاری (I)
G-01 موتور بخاری (I)
G-03 مقاومت (I)
G-04 کلید بخاری (I)
G-05 کنترل کننده اصلی سیستم تهویه مطبوع (I)
G-06 کلید کرمکن و سیستم تهویه مطبوع (I)
G-07 سوئیچ فشار سیستم تهویه مطبوع (E)
G-08 سوئیچ ورودی (M)
RWW050